016.40.079 011 240298 DONADINI & C

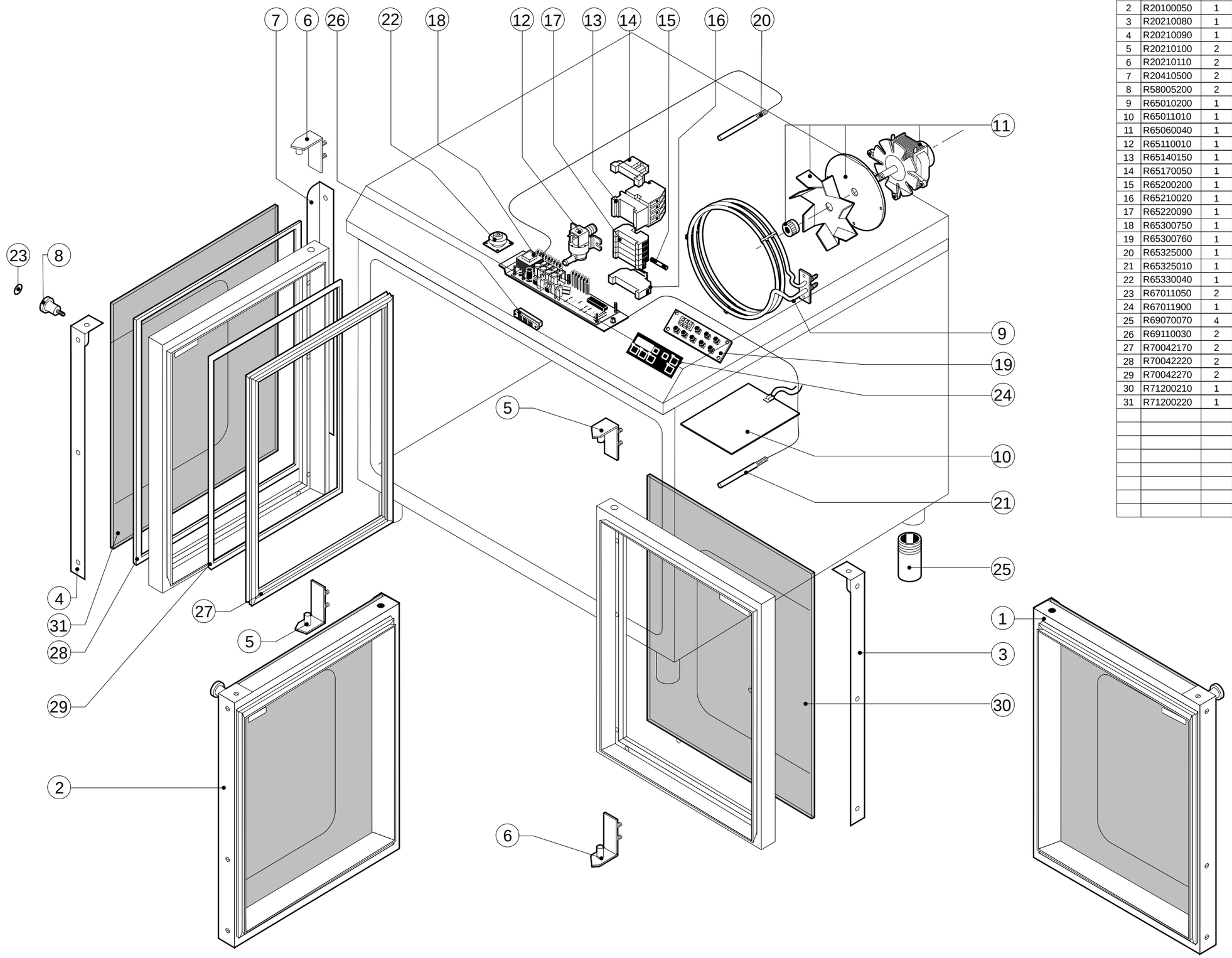

ARMADIO CALDO LV 16			
POS.	CODICE	PEZZI	DESCRIZIONE
1	R20100040	1	PORTA COMPLETA DX
2	R20100050	1	PORTA COMPLETA SX
3	R20210080	1	FERMAVETRO DX
4	R20210090	1	FERMAVETRO SX
5	R20210100	2	CERNIERA SUPERIORE
6	R20210110	2	CERNIERA INFERIORE
7	R20410500	2	FERMAVETRO
8	R58005200	2	POMELLO
9	R65010200	1	RESISTENZA 2500W
10	R65011010	1	RESISTENZA EVAPORATORE ARMADIO 680W
11	R65060040	1	VENTILATORE 35W
12	R65110010	1	ELETTROVALVOLA SINGOLA 220V 50HZ
13	R65140150	1	TELERUTTORE 3TF4011-OAUO 240V
14	R65170050	1	KIT RELE' 4052 240V AC 10A
15	R65200200	1	FUSIBILE 2A
16	R65210020	1	PORTAFUSIBILE BARRA DIN
17	R65220090	1	MORSETTIERA
18	R65300750	1	SCHEDA BASE
19	R65300760	1	SCHEDA TASTIERA
20	R65325000	1	SONDA PT100
21	R65325010	1	SONDA PT100 3m
22	R65330040	1	SUONERIA
23	R67011050	2	DISCO MANIGLIA BLU
24	R67011900	1	TARGA LAINOX
25	R69070070	4	PIEDINO ACCIAIO INOX 1"1/4x120
26	R69110030	2	MAGNETE RETTANGOLARE 80x16
27	R70042170	2	GUARNIZIONE PORTA
28	R70042220	2	GUARNIZIONE CRISTALLO
29	R70042270	2	GUARNIZIONE CONTROPORTA
30	R71200210	1	CRISTALLO PORTA DX ORO+BLU
31	R71200220	1	CRISTALLO PORTA SX ORO+BLU